종합내지완(01~84p) 2016.5.13 5:16 PM 페이지38 거호 CMYK

CU115

CU155의 소형 버전입니다. 전원은 외부에서 공급받습니다.(DC) 최대 2대의 실린더를 구동할 수 있습니다.

앞면

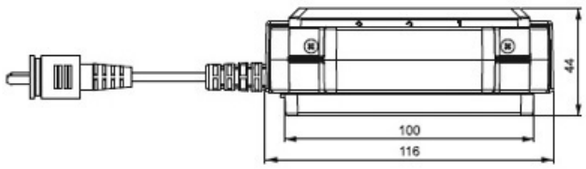

옆면

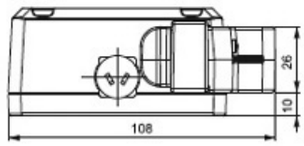

윗부분

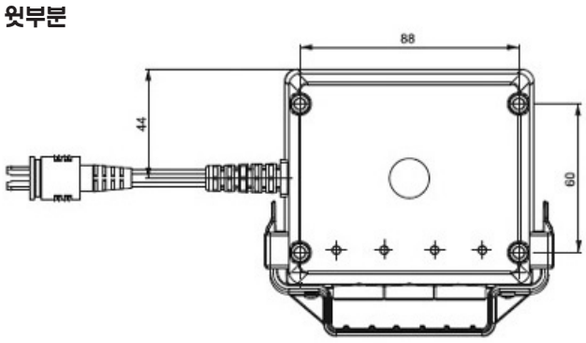

기술자료

제어장치	Relay free contorl, relay control
보호분류(전기적 등급)	보호분류 III등급
보호 등급(방진, 방수등급)	IP20
출력 전압	24V DC
연결 가능 실린더 수	1 ~ 2 Drives
연결가능 조작부(스위치)	1
사용온도	+10℃ ~ +40℃
색상	검정색
전원 공급	외부 DC 전원
의무 사용 주기	10% (2분 작동 후 18분 휴지)
추가 기능	-