종합내지완(01~84p) 2016.5.13 5:16 PM 페이지35 거호 CMYK

ECS

ECS(Easy Control System) 콘트롤 유닛은 외부 SMPS(PD14/PD15)와 함께 최대 4드라이브까지 사용할 수 있게 합니다.

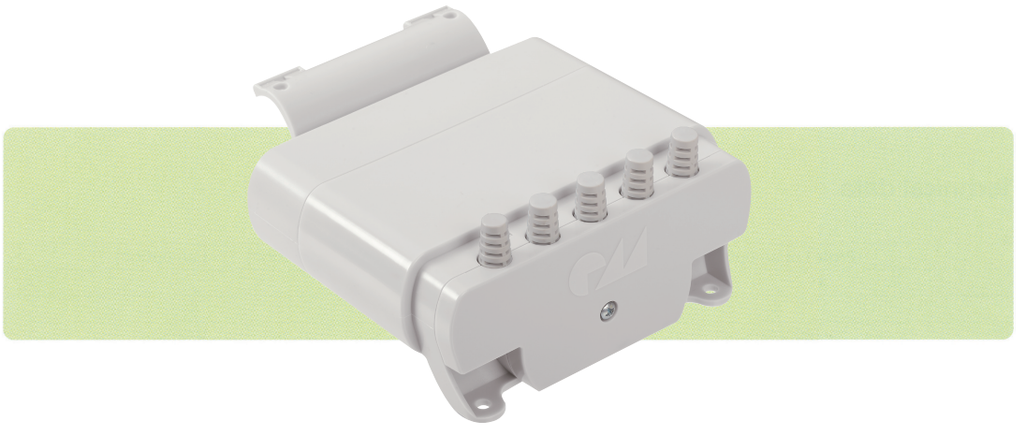

앞면

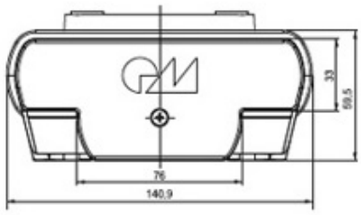

옆면

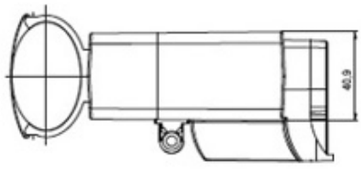

윗부분

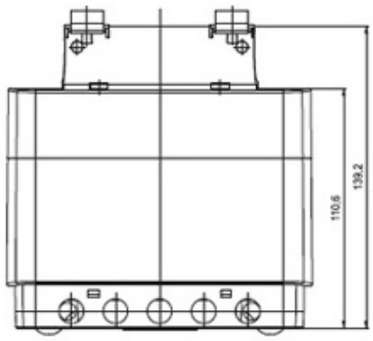

뒷면

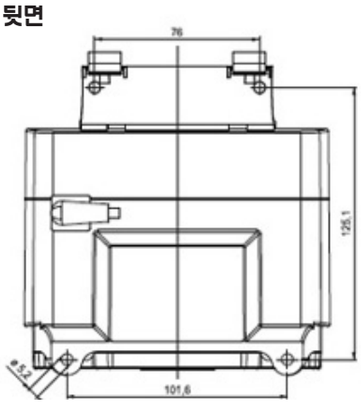

기술자료

제어장치	Relay Control
보호분류(전기적 보호 등급)	보호분류 III등급
보호 등급(방진, 방수 등급)	IPX4
출력 전압	29V DC
연결 가능 실린더 수	1 ~ 4 Drives
연결가능 조작부(스위치)	1
사용온도	+10℃ ~ +40℃
색상	연회색
전원 공급	100 ~ 240V AC (외부 SMPS PD 14/ PD15)
의무 사용 주기	10% (2분 작동 후 18분 휴지)
연결케이블	검정, 코일형, 850mm, LSP-Plug, PVC재질
추가 기능	Q기능(2x 9V 배터리), 연결케이블(검정, 직선, 200mm)