종합내지완(01~84p) 2016.5.13 5:16 PM 페이지19 거호 CMYK

GAMMADRIVE

많은 실험을 거친 강력한 모델입니다. 전동침대 및 전동의자의 높낮이와 등 발 조정을 위한 제품입니다. 슬림한 사이즈로 협소한 공간에서의 사용이 용이합니다.

작동 원리

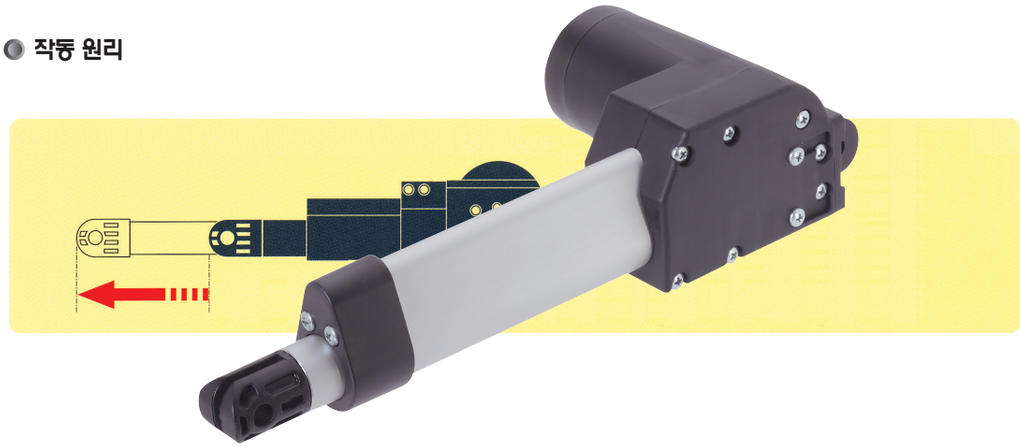

앞면

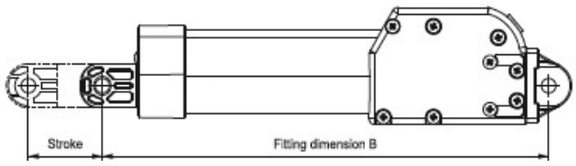

옆면

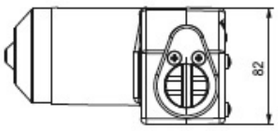

윗부분

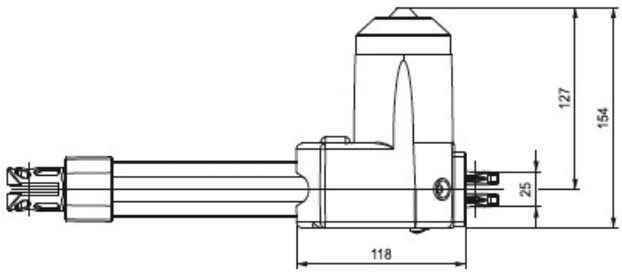

기술자료

전기실린더 타입	개별형 전기실린더
보호분류(전기적 보호 등급)	보호분류 III등급
보호등급(방진, 방수등급)	IP20
전기실린더 전압	24V DC
의무 사용 시간	10% (2분 작동 후 18분 휴지)
하중유형	미는 힘/ 당기는 힘
행정거리(stroke)	최대 500mm(+/−1mm)
조정스피드	최대 44mm/s
최대추력	최대 4000N(미는 힘) / 3000N(당기는 힘)
고정취부길이	최소 175mm + 스트록(+/−2mm)
색상	검정(RAL9005)
사용가능 주위온도	+10℃ ~ +40℃
설치옵션	안전나사를 이용한 안전장치 기능, 메모리(홀센서)
Stroke 파이프 재질	알루미늄