종합내지완(01~84p) 2016.5.13 5:16 PM 페이지18 거호 CMYK

DELTADRIVE

안정적이고 강력한 제품. 전동침대와 전동의자에서의 높이, 등과 발의 편한 조정을 위한 제품입니다.
자체 잠금 기능 탑재, 엑스트라 기어가 증가된 압력을 흡수합니다.

작동 원리

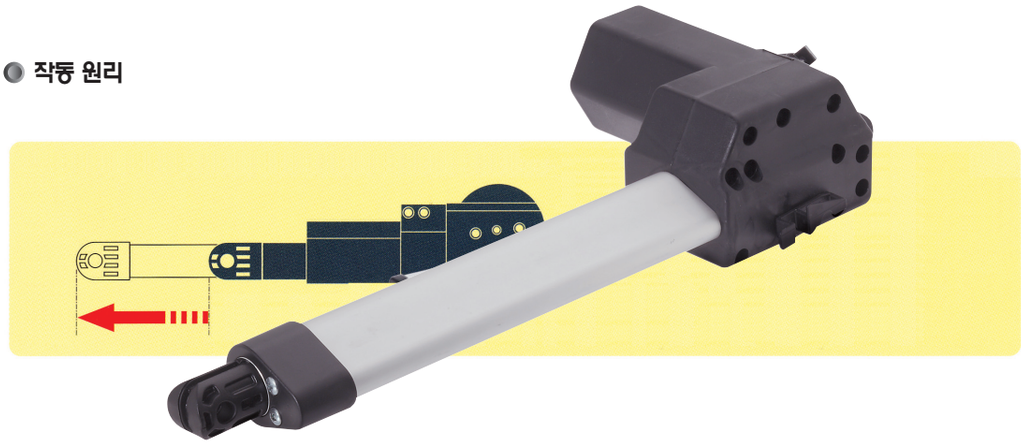

앞면

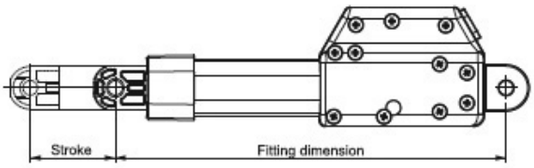

뒷면

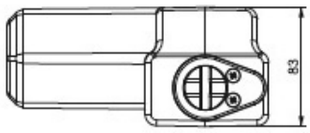

윗부분

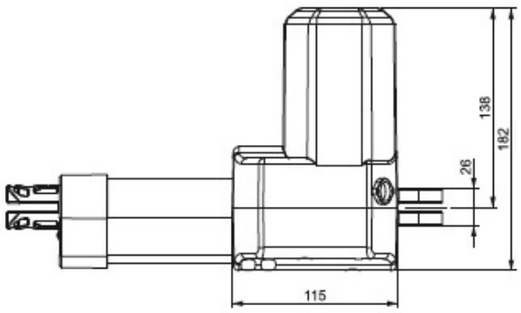

기술자료

전기실린더 타입	개별형 전기실린더
보호분류(전기적 보호 등급)	보호분류 III등급
보호등급(방진, 방수등급)	IP20
전기실린더 전압	24V DC
의무 사용 시간	10% (2분 작동 후 18분 휴지)
하중유형	미는 힘/당기는힘
행정거리(stroke)	최대 500mm(+/−1mm)
조정스피드	최대 44mm/s
최대추력	최대 6000N(미는힘) / 4000N (당기는힘)
고정취부길이	최소 180mm+스트록 길이 (+/−2mm)
색상	검정(RAL 9005), 회색(RAL 7035)
사용가능 주위온도	+10℃ ~ +40℃
설치옵션	다이캐스팅을 이용한 스트록 파이프 클레비스, 메모리(홀센서)
Stroke 파이프 재질	알루미늄